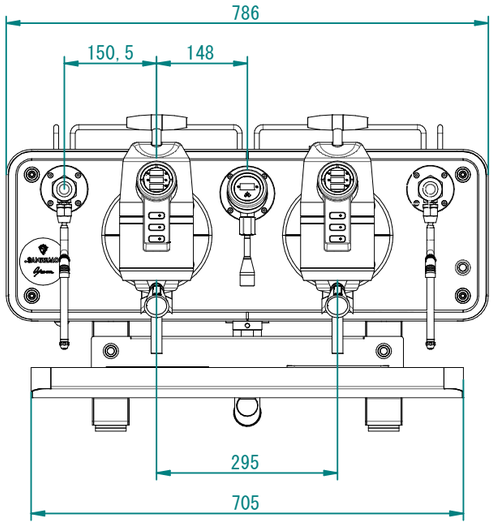

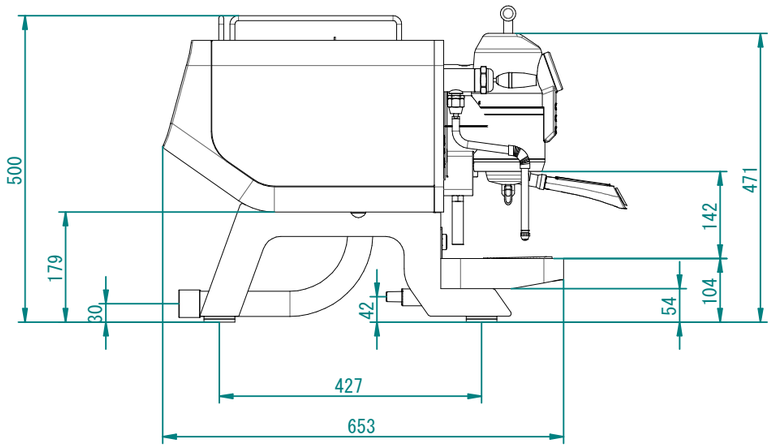

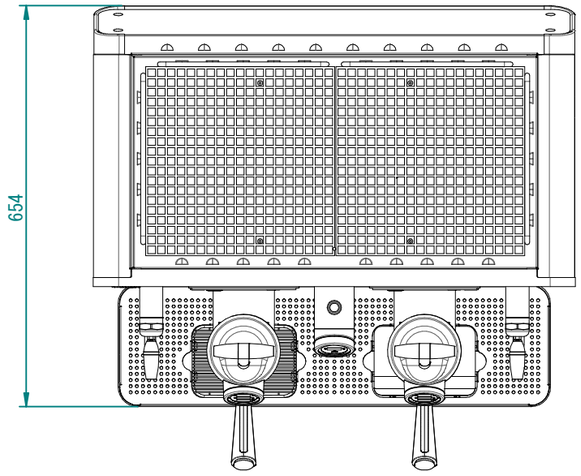

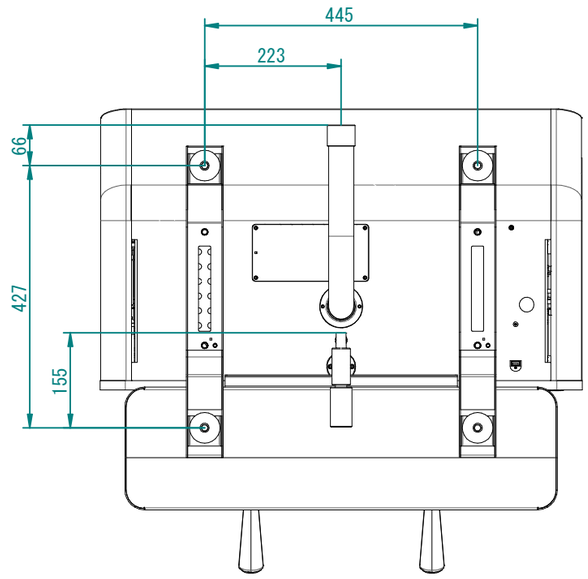

1．仕様

社名	SANREMO
製品名	セミオートエスプレッソマシン
モデル	OPERA 2.0
定格電源	3相 200 V 50/60Hz
定格消費電力	5600W
電源ケーブル長	約 1.5m
給水接続(マシン)	外径φ8mm ワンタッチホース
給水接続(浄軟水器)	15A、バルブ止め
水圧	最大0.5MPa ※高い場合は減圧弁使用
ボイラー容量	8.0L(スチーム) / 1.0L(グループ)
動作時環境	気温：5～35°C
本体重量(乾燥重量)	約 91kg
最大寸法(W x D x H)	786 mm x 654 mm x 500 mm
壁等からの距離	右面、左面：100mm 背面：100mm 上面：300mm(オペレーションにより異なる)

2．電源プラグ

電源プラグ	パナソニック WF−5420 接地3P20A WF−6430 接地3P30A引掛 ※アース接続必須
電源プラグ形状	WF−5420 接地3P20A 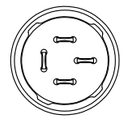
	WF−6430 接地3P30A引掛

3．設置上の注意

・設置場所、給排水、電源等の条件は、取扱説明書等に従って行ってください。
・コンセント(アース付き)をご用意ください。
・コンセントには必ずアースを接続し、他の機器と兼用せず、単独でブレーカーを用意してください。
・給水は、弊社で用意する浄軟水器に接続する場合、15Aバルブ止めでご用意ください。

メーカー	SANREMO		モデル	OPERA 2.0					
ブルーマチックジャパン株式会社		図番	1058_901-1	改定	0	2022 / 6 / 20	縮尺	1 / 10	ページ 1 / 1